§1　数量総括表

種　別	細　別	規　格	単位	数量	設計	摘　要
土工						
作業土工	床掘	土砂 施工幅1m以上2m未満	m3	196.6	200	
	埋戻し	最大埋戻幅 １m以上４m未満	m3	61.4	60	
	基面整正		m2	141.8	142	
残土処分	残土処分		m3	128.4	130	
排水構造物工						
街渠排水工	街渠型側溝	300×400	m	50	50	
	街渠型側溝桝	300×400	箇所	4.0	4	
	勾配可変型側溝	400×500	m	144.4	145	
		400×600	m	7.6	8	
		400×700（桝）	m	2	2	
	蓋版	コンクリート 400×1000	枚	59	59	
		グレーチング 400×1000	枚	18	18	
	インバートコンクリート		m3	3.3	3	
管渠工	暗渠ボックス	400×500	m	11.1	11	
	遠心ボックスカルバート	φ350	m	12.0	12	
集水桝工	プレキャスト集水桝	B600×L600×H850	箇所	1	1	
舗装工						
舗装準備工	不陸整正		m2	94	94	
アスファルト舗装工	下層路盤(車道部)	再生砕石RC-40　t=37cm	m2	86.1	86	
	下層路盤(乗入部)	再生砕石RC-40　t=25cm	m2	24.9	25	0.2+24.7
	下層路盤(歩道部)	再生砕石RC-40　t=10cm	m2	102.1	102	
	上層路盤(車道部)	再生As安定処理　t=6cm	m2	86.1	86	
	上層路盤(乗入部)	再生As安定処理　t=5cm	m2	0.2	0.2	
	表層(車道及び乗入部)	再生密粒度AS20F t=5cm	m2	143.5	144	143.1+0.4
	表層(乗入部)	再生密粒度AS20F t=5cm	m2	33.7	34	
	表層(歩道部)	再生細粒度AS13　t=3cm	m2	129.5	130	
縁石工						
歩車道境界ブロック工	歩車道境界ブロック	標準部	m	132.1	132	
		乗入部	m	49.2	49	
		横断部	m	4.5	5	
		すり付け	m	22.8	23	
街渠復旧工	縁石工M3復旧		m	3.6	4	

§1　数量総括表

種　別	細　別	規　格	単位	数量	設計	摘　要
撤去工						
構造物取壊し工	コンクリート構造物取壊し	無筋構造物	m3	28.6	29	
	舗装版切断工	アスファルト t=3～5cm	m	465.4	470	232.7+232.7
	舗装版破砕工	アスファルト t=3～5cm	m2	272.8	270	175.1+97.7
運搬処理工	コンクリート	無筋	m3	28.6	29	
	アスファルト		m3	10.1	10	
管材処分	VUφ100撤去		m	2.8	3	
	VUφ150撤去		m	15.4	15	

§ 2.　土工

土工集計書

種別・細別	数量区分	土工		横断管	集水桝	単位	数量
		左側	右側				
作業土工							
床掘	土砂 施工幅1m以上2m未満	44.5	149.1		3.0	m3	196.6
埋戻し	最大埋戻幅　1m以上4m未満	14.9	45.7		0.8	m3	61.4
		排水施設工	縁石工			m2	
基面整正		140.3	1.5			m2	141.8
残土処分							
残土処分	土砂 （床掘り-埋戻し/0.9）					m3	128.4

作業土工

左側

測点			区間距離	床掘			埋戻			歩道 舗装区分
				面積	平均	体積	面積	平均	体積	
			m	m2	m2	m3	m2	m2	m3	
NO.12	+	5.3	0.0	0.64			0.25			標準
BC.1			9.1	0.64	0.64	5.8	0.25	0.25	2.3	
NO.13			5.6	0.64	0.64	3.6	0.25	0.25	1.4	
	+	1.2	1.2	0.64	0.64	0.8	0.25	0.25	0.3	
			0.0	0.64			0.25			乗入3種
	+	5.5	4.3	0.64	0.64	2.8	0.25	0.25	1.1	
			0.0	0.64			0.25			標準
	+	10.9	5.4	0.64	0.64	3.5	0.25	0.25	1.4	
			0.0	0.60			0.23			乗入3種
	+	19.2	8.3	0.60	0.60	5.0	0.23	0.23	1.9	
			0.0	0.60			0.23			標準
NO.14			0.8	0.60	0.60	0.5	0.23	0.23	0.2	
	+	3.5	3.5	0.60	0.60	2.1	0.23	0.23	0.8	
			0.0	0.60			0.23			乗入3種
	+	12.4	8.9	0.60	0.60	5.3	0.23	0.23	2.0	
			0.0	0.60			0.23			標準
	+	17.8	5.4	0.60	0.60	3.2	0.23	0.23	1.2	
			0.0	0.60			0.23			乗入2種
	+	18.6	0.8	0.60	0.60	0.5	0.23	0.23	0.2	
NO.20	+	11.5	0.0	0.97			0.12			交差点
NO.21			8.5	0.97	0.97	8.2	0.12	0.12	1.0	(車道部)
	+	1.3	1.3	0.97	0.97	1.3	0.12	0.12	0.2	
			0.0	0.97			0.47			交差点
	+	1.8	0.5	0.97	0.97	0.5	0.47	0.47	0.2	(歩道部)
	+	3.2	1.4	0.97	0.97	1.4	0.47	0.47	0.7	
計			65.0			44.5			14.9	

作業土工

右側

測点			区間距離	床掘			埋戻			歩道舗装区分
				面積	平均	体積	面積	平均	体積	
			m	m2	m2	m3	m2	m2	m3	
NO.11	+	13.7	0.0	1.10			0.25			交差点
NO.12			6.3	1.10	1.10	6.9	0.25	0.25	1.6	
	+	4.8	4.8	1.10	1.10	5.3	0.25	0.25	1.2	
			0.0	0.99			0.32			標準
BC.1			9.6	0.99	0.99	9.5	0.32	0.32	3.1	
NO.13			5.6	0.82	0.91	5.1	0.23	0.28	1.6	
NO.14			20.0	0.83	0.83	16.6	0.26	0.25	5.0	
	+	9.8	9.8	0.83	0.83	8.1	0.26	0.26	2.5	
			0.0	0.83			0.26			乗入3種
	+	16.5	6.7	0.93	0.88	5.9	0.30	0.28	1.9	
NO.14	+	16.5	0.0	0.93			0.30			標準
NO.15			3.5	0.93	0.93	3.3	0.30	0.30	1.1	
NO.16			20.0	0.79	0.86	17.2	0.22	0.26	5.2	
	+	0.1	0.1	0.79	0.79	0.1	0.22	0.22	0.0	
			0.0	0.79			0.22			乗入3種
	+	4.5	4.4	0.79	0.79	3.5	0.22	0.22	1.0	
			0.0	0.85			0.30			標準
	+	6.6	2.1	0.85	0.85	1.8	0.30	0.30	0.6	
	+	18.7	12.1	0.85	0.85	10.3	0.30	0.30	3.6	
			0.0	0.93			0.22			乗入3種
NO.17			1.3	0.93	0.93	1.2	0.22	0.22	0.3	新設
	+	2.8	2.8	0.93	0.93	2.6	0.22	0.22	0.6	
			0.0	0.93			0.22			標準
	+	18.4	15.6	0.80	0.87	13.6	0.22	0.22	3.4	
			0.0	0.80			0.22			乗入3種
NO.18			1.6	0.80	0.80	1.3	0.22	0.22	0.4	
	+	5.2	5.2	0.80	0.80	4.2	0.22	0.22	1.1	
			0.0	0.80			0.22			標準
NO.19			14.8	0.92	0.86	12.7	0.33	0.28	4.1	
	+	6.9	6.9	0.92	0.92	6.3	0.33	0.33	2.3	
			0.0	0.92			0.33			乗入3種
	+	11.8	4.9	0.92	0.92	4.5	0.33	0.33	1.6	
			0.0	0.95			0.37			標準
NO.20			8.2	0.95	0.95	7.8	0.37	0.37	3.0	
	+	1.4	1.4	0.95	0.95	1.3	0.37	0.37	0.5	
計			167.7			149.1			45.7	

集水桝土工

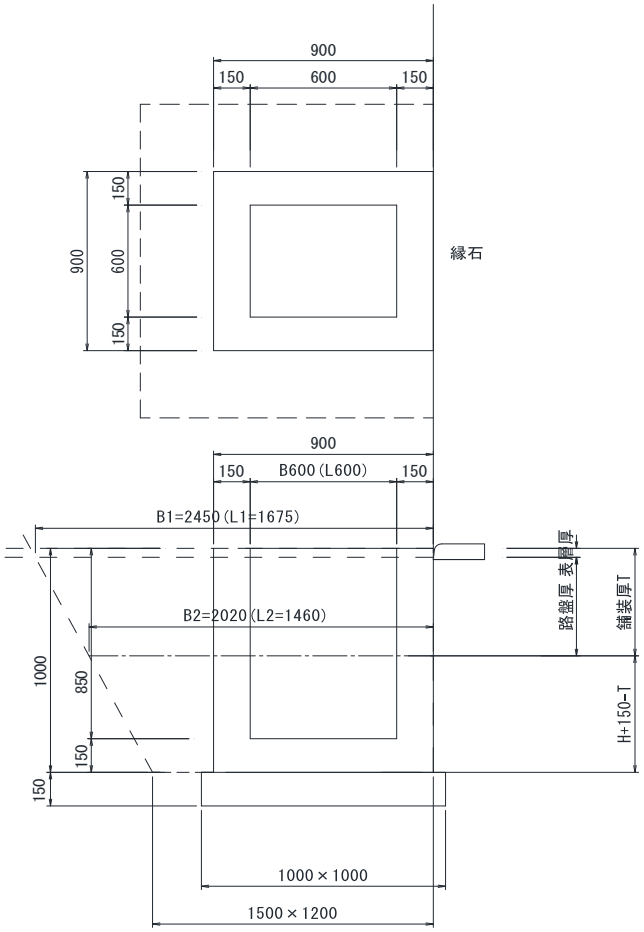

B=	0.6 m	B1=	2.45 m
L=	0.6 m	B2=	2.02 m
H=	0.85 m	L1=	1.675 m
表層厚=	0.05 m	L2=	1.46 m
路盤厚=	0.43 m		
掘削深=	0.95 m		
埋戻深=	0.52 m		

床掘	(	2.45 *	1.675 +	1.20 *	1.50)*	1/2 *	0.95	
				+	1.00 *	1.00 *	0.15 =	3.0 m3
埋戻し	(	2.02 *	1.46 +	1.20 *	1.50)*	1/2 *	0.52	
				-	0.9 *	0.9 *	0.52 =	0.8 m3

§ 3.　排水構造物工

排水構造物工数量集計書

種別	細別	規格	単位	数量
排水構造物工				
街渠排水工	街渠型側溝	300×400	m	50
	街渠型側溝桝	300×400	箇所	4
	勾配可変型側溝	400×500	m	144.4
		400×600	m	7.6
		400×700(桝)	m	2
	蓋版	コンクリート 400×1000	枚	59
		グレーチング 400×1000	枚	18
	インバートコンクリート		m3	3.31
管渠工	暗渠ボックス	400×500	m	11.1
	遠心ボックスカルバート	φ350	m	12.0
集水桝工	プレキャスト集水桝	B600×L600×H850	箇所	1
基面整正			m2	140.3

排水構造物工延長調書

工種	左側		右側		単位	計
	算式	延長・箇所	算式	延長・箇所		延長・箇所
街渠型側溝　300×400	50	50			m	50
街渠型側溝桝　300×400	4	4			箇所	4
勾配可変型側溝　400×500			144.4	144.4	m	144.4
勾配可変型側溝　400×600			7.6	7.6	m	7.6
勾配可変型側溝　400×700（桝）			2	2	m	2
インバートコンクリート			インバートコンクリート計算書より	3.31	m3	3.31
暗渠ボックス　400×500			11.1	11.1	m	11.1
遠心ボックスカルバートφ350	12	12			m	12.0
プレキャスト集水桝 B600×L600×H850			1	1	箇所	1

排水構造物工　敷モルタル　基面整正　集計書

工種	延長・箇所	敷モルタル		基面整正	
		単位数量	数量（m2）	単位数量	数量（m2）
街渠型側溝　300×400	50.0	0.300	15.0	0.500	25.0
街渠型側溝桝　300×400	4.0		0.0	0.600	2.4
勾配可変型側溝　400×500	144.4		0.0	0.630	91.0
勾配可変型側溝　400×600	7.6		0.0	0.630	4.8
勾配可変型側溝　400×700（桝）	2.0		0.0	0.650	1.3
暗渠ボックス　400×500	11.1	0.530	5.9	0.600	6.7
遠心ボックスカルバートφ350	12.0	0.478	5.7	0.678	8.1
プレキャスト集水桝 B600×L600×H850	1.0		0.0	1.000	1.0
計			26.6		140.3

算式根拠となる構造図		
名　　称	街渠型側溝　300×400	10m当り数量

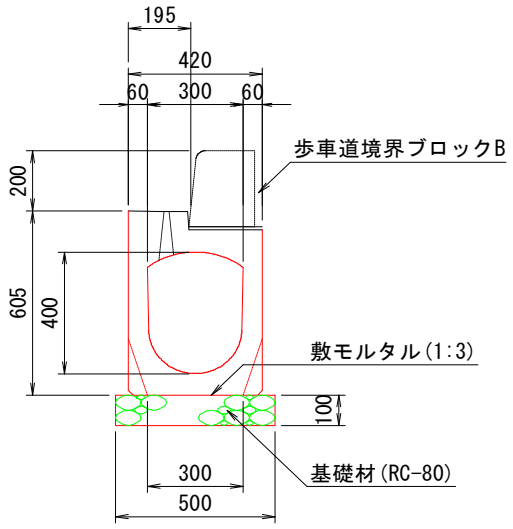

※基礎材はRC-40に変更

項　　目	規格･寸法	計　　算　　式	単位	数　　量
街渠型側溝	300×400	10.00/2.00	個	5.0
敷モルタル	1:3	0.300×10.00	m^2	3.00
基礎材	RC-40 t=100	0.50×10.00	m^2	5.0
基面整正		0.50×10.00	m^2	5.0

算式根拠となる構造図		
名　　称	勾配可変型側溝　400×500・600	10m当り数量

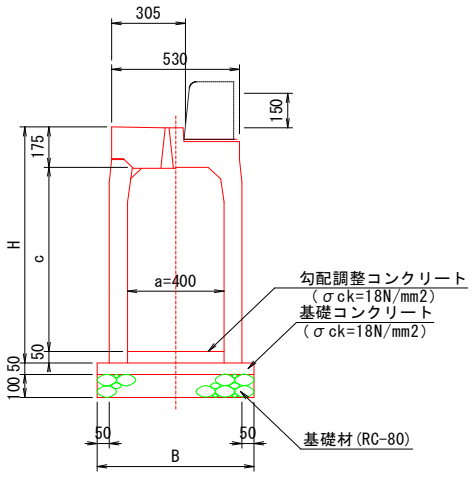

●寸法表および材料表　（10m当たり）

呼び名（a×c）	寸法（mm）		基礎材		基礎コンクリート	基礎型枠
	H	B	m3	m2	m3	m2
400 × 400	625	630	0.6	6	0.315	1.0
× 500	725					
× 600	825					
× 700	925	650	0.7	7	0.325	
× 800	1,025					
× 900	1,125					
×1,000	1,225	680	0.7	7	0.340	
×1,100	1,325					
×1,200	1,425					

※基礎材はRC-40に変更

項　目	規格･寸法	計　算　式	単位	数　量
勾配 可変型側溝	400×500 400×600	10.00/2.00	個	5.0
蓋版	400×1000	コンクリート (10.00/10.00)×4	枚	4.0
	400×1000	グレーチング (10.00/10.00)×1	枚	1.0
基礎 コンクリート	σck=18N/mm2	0.630×0.050×10.00	m^3	0.315
基礎型枠	均し	0.050×2×10.00	m^2	1.0
基礎材	RC-40 t=100	0.63×10.00	m^2	6.3
インバート コンクリート		別途計上		
基面整正		0.63×10.00	m^2	6.3

算式根拠となる構造図		
名　　称	勾配可変型側溝　400×700（桝）	10m当り数量

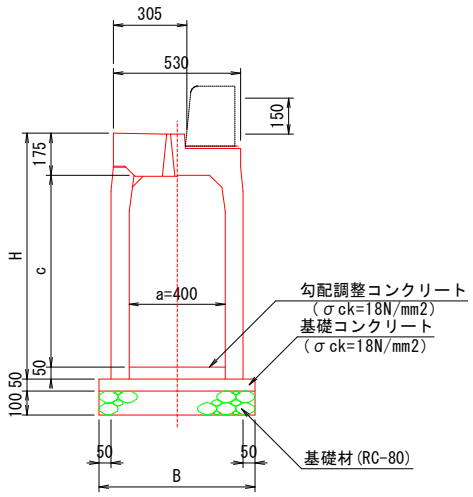

●寸法表および材料表　（10m当たり）

呼び名（a×c）	寸法（mm）		基礎材		基礎コンクリート	基礎型枠
	H	B	m3	m2	m3	m2
400 × 400	625	630	0.6	6	0.315	1.0
× 500	725					
× 600	825					
× 700	925	650	0.7	7	0.325	
× 800	1,025					
× 900	1,125					
×1,000	1,225	680	0.7	7	0.340	
×1,100	1,325					
×1,200	1,425					

桝部

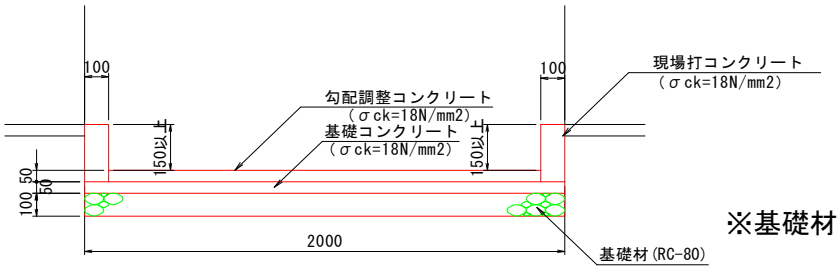

※基礎材はRC-40に変更

項　目	規格･寸法	計　算　式	単位	数　量
勾配可変型側溝	400×700	10.00/2.00	個	5.0
蓋版	400×1000	グレーチング 10.00/2.00	枚	5.0
基礎コンクリート	σck=18N/mm2	0.650×0.050×10.00	m^3	0.325
基礎型枠	均し	0.050×2×10.00	m^2	1.0
基礎材	RC-40 t=100	0.65×10.00	m^2	6.5
インバートコンクリート		別途計上		
現場打コンクリート	σck=18N/mm2	0.400×0.200×0.10×2×5	m^3	0.080
基礎型枠	小型構造物	0.400×0.200×2×5	m^2	0.800
基面整正		0.65×10.00	m^2	6.5

インバートコンクリート計算書

測点	延長 (m)	幅 (m)	調整高 (m)	平均高 (m)	Co量 (m3)
NO.12+4.8		0.4	0.050	0.050	
	2.000	0.4	0.050	0.050	0.04
		0.4	0.050	0.050	
BC.1	7.612	0.4	0.050	0.050	0.15
NO.13	5.469	0.4	0.050	0.050	0.11
NO.14	19.707	0.4	0.050	0.050	0.39
NO.15	19.707	0.4	0.050	0.050	0.39
NO.16	19.708	0.4	0.050	0.050	0.39
NO.16+6.634	6.537	0.4	0.050	0.050	0.13
NO.17	13.172	0.4	0.050	0.050	0.26
NO.18	19.709	0.4	0.050	0.050	0.39
NO.19	19.709	0.4	0.050	0.050	0.39
	13.110	0.4	0.050	0.050	0.26
		0.4	0.150	0.100	
NO.20	6.141	0.4	0.127	0.139	0.34
	1.447	0.4	0.121	0.124	0.07
計					3.31

算式根拠となる構造図		
名　　称	暗渠ボックス　400×500	10m当り数量

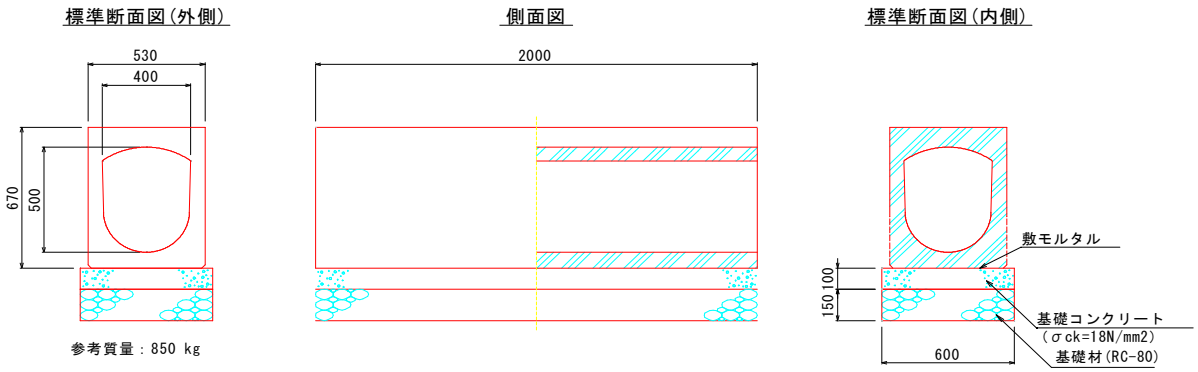

※基礎材はRC-40に変更

項　目	規格･寸法	計　算　式	単位	数　量
暗渠ボックス	400×500	10.00/2.00	個	5.0
基礎 コンクリート	σck=18N/mm2	0.600×0.100×10.00	m^3	0.600
基礎型枠	均し	0.100×2×10.00	m^2	2.0
基礎材	RC-40 t=150	0.60×10.00	m^2	6.0
敷モルタル	1:3	0.530×10.00	m^2	5.30
基面整正		0.60×10.00	m^2	6.0

算式根拠となる構造図		
名　　称	遠心ボックスカルバート　φ350	10m当り数量

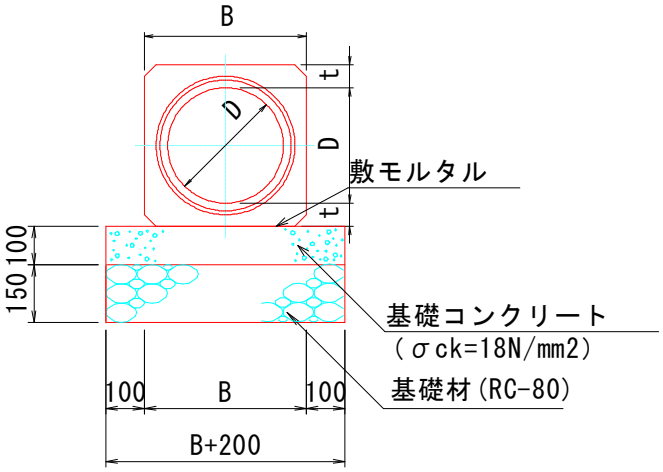

● 寸法表

呼び径	D	B	t	L	参考質量 (kg)
300	300	420	60		610
350	350	478	64	2400	766
400	400	540	70		963
450	450	604	77		1200
500	500	666	83		1440
600	600	786	93		1960

※基礎材はRC-40に変更

項　目	規格･寸法	計　算　式	単位	数　量
遠心ボックスカルバート	φ350	10.00/2.40	個	4.2
基礎コンクリート	σck=18N/mm2	0.678×0.100×10.00	m^3	0.678
基礎型枠	均し	0.100×2×10.00	m^2	2.0
基礎材	RC-40 t=150	0.678×10.00	m^2	6.8
敷モルタル	1:3	0.478×10.00	m^2	4.78
基面整正		0.678×10.00	m^2	6.78

算式根拠となる構造図		
名　　称	街渠型側溝桝 300×400	10箇所当り数量

300×400

標準断面図(外側)　　側面図　　標準断面図(内側)

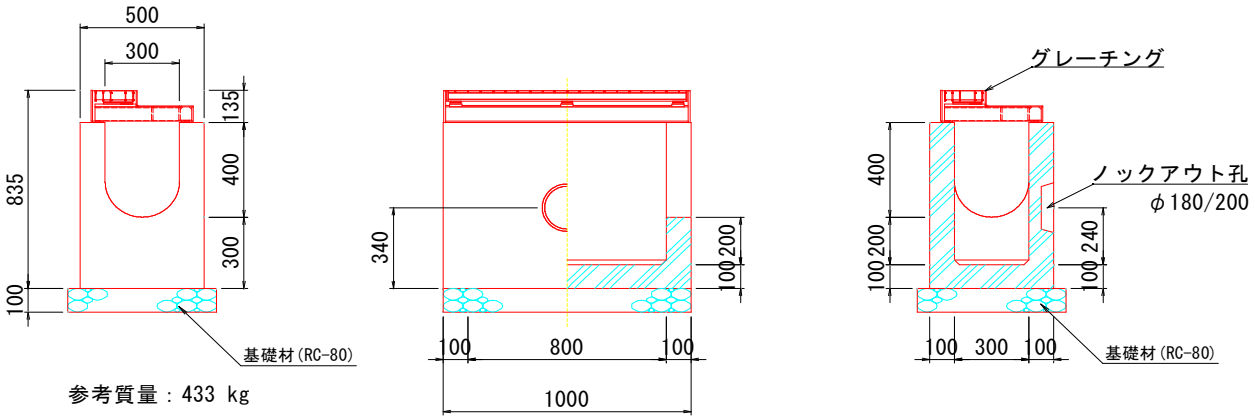

参考質量：433 kg

※基礎材はRC-40に変更

項　目	規格･寸法	計　算　式	単位	数　量
街渠型側溝桝	300×400		組	10.0
グレーチング蓋	300用		組	10.0
基礎材	RC-40 t=100	0.60×1.00×10.0	m^2	6.00
基面整正		0.60×1.00×10.0	m^2	6.00

算式根拠となる構造図		
名　　称	プレキャスト集水桝　B600×L600×H850	10箇所当り数量

平面図

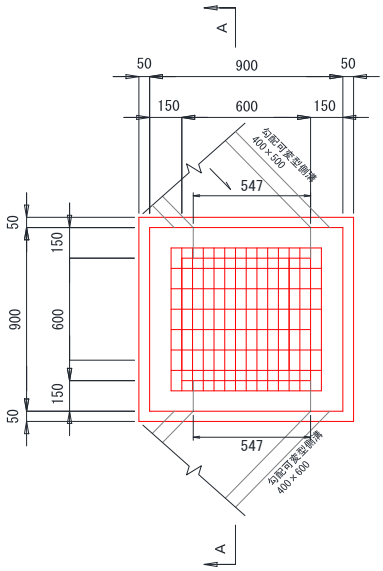

A-A 断面

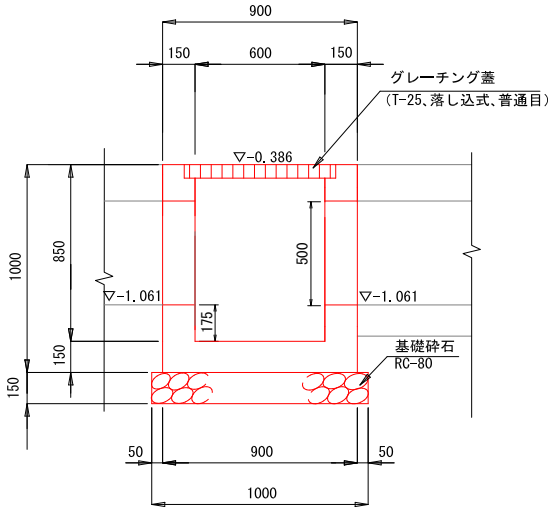

※基礎材はRC-40に変更

項　目	規格･寸法	計　算　式	単位	数　量
プレキャスト集水桝	B600×L600×H850		組	10.0
グレーチング蓋	600×600	T-25、落し込式、普通目	組	10.0
基礎材	RC-40 t=150	1.00×1.00×10.0	m^2	10.00
基面整正		1.00×1.00×10.0	m^2	10.00

§ 4.　　舗装工

舗装工数量集計書

種別	細別	規格	単位	数量
舗装工				
車道舗装工	表層	再生密粒度AS20F t=5cm	m2	143.1
	上層路盤	再生As安定処理 t=6cm	m2	86.1
	下層路盤	再生砕石RC-40 t=37cm	m2	86.1
歩道舗装工	表層	再生細粒度AS13 t=3cm	m2	129.5
	下層路盤	再生砕石RC-40 t=10cm	m2	102.1
乗入2種舗装工	表層	再生密粒度AS20F t=5cm	m2	0.4
	上層路盤	再生As安定処理 t=5cm	m2	0.2
	下層路盤	再生砕石RC-40 t=25cm	m2	0.2
乗入3種舗装工	表層	再生密粒度AS20F t=5cm	m2	33.7
	下層路盤	再生砕石RC-40 t=25cm	m2	24.7
	不陸整正		m2	94.0

舗装面積集計書

種別・細別	数量区分	横断計測		乗入部	横断管	単位	数量
		左側	右側	別途計上			
車道舗装工	表層	37.5	105.6			m2	143.1
	路盤	26.6	59.5			m2	86.1
歩道舗装工	表層	17.6	111.9			m2	129.5
	路盤	11.3	90.8			m2	102.1
乗入2種舗装工	表層	0.4	0.0			m2	0.4
	路盤	0.2	0.0			m2	0.2
乗入3種舗装工	表層	10.9	11.5	11.3		m2	33.7
	路盤	6.5	6.9	11.3		m2	24.7
	不陸整正	21.6	72.4			m2	94.0

車道舗装工

左側

測点			区間距離	表層			路盤			歩道 舗装区分
				施工幅	平均	面積	施工幅	平均	面積	
			m	m	m	m2	m	m	m2	
NO.12	+	5.3	0.0	0.50			0.30			標準
BC.1			9.1	0.50	0.50	4.6	0.30	0.30	2.7	
NO.13			5.6	0.50	0.50	2.8	0.30	0.30	1.7	
	+	1.2	1.2	0.50	0.50	0.6	0.30	0.30	0.4	
			0.0	0.50			0.30			乗入3種
	+	5.5	4.3	0.50	0.50	2.2	0.30	0.30	1.3	
			0.0	0.50			0.30			標準
	+	10.9	5.4	0.50	0.50	2.7	0.30	0.30	1.6	
			0.0	0.50			0.30			乗入3種
	+	19.2	8.3	0.50	0.50	4.2	0.30	0.30	2.5	
			0.0	0.50			0.30			標準
NO.14			0.8	0.50	0.50	0.4	0.30	0.30	0.2	
	+	3.5	3.5	0.50	0.50	1.8	0.30	0.30	1.1	
			0.0	0.50			0.30			乗入3種
	+	12.4	8.9	0.50	0.50	4.5	0.30	0.30	2.7	
			0.0	0.50			0.30			標準
	+	17.8	5.4	0.50	0.50	2.7	0.30	0.30	1.6	
			0.0	0.50			0.30			乗入2種
	+	18.6	0.8	0.50	0.50	0.4	0.30	0.30	0.2	
NO.20	+	11.5	0.0	1.08			1.08			交差点
NO.21			8.5	1.08	1.08	9.2	1.08	1.08	9.2	(車道部)
	+	1.3	1.3	1.08	1.08	1.4	1.08	1.08	1.4	
			0.0							交差点
	+	1.8	0.5							(歩道部)
	+	3.2	1.4							
計			65.0			37.5			26.6	

車道舗装工

左側

測点			区間距離	不陸整正						歩道 舗装区分
				施工幅	平均	面積	施工幅	平均	面積	
			m	m	m	m2	m	m	m2	
NO.12	+	5.3	0.0	0.20						標準
BC.1			9.1	0.20	0.20	1.8				
NO.13			5.6	0.20	0.20	1.1				
	+	1.2	1.2	0.20	0.20	0.2				
			0.0	0.20						乗入3種
	+	5.5	4.3	0.20	0.20	0.9				
			0.0	0.20						標準
	+	10.9	5.4	0.20	0.20	1.1				
			0.0	0.20						乗入3種
	+	19.2	8.3	0.20	0.20	1.7				
			0.0	0.20						標準
NO.14			0.8	0.20	0.20	0.2				
	+	3.5	3.5	0.20	0.20	0.7				
			0.0	0.20						乗入3種
	+	12.4	8.9	0.20	0.20	1.8				
			0.0	0.20						標準
	+	17.8	5.4	0.20	0.20	1.1				
			0.0	0.20						乗入2種
	+	18.6	0.8	0.20	0.20	0.2				
NO.20	+	11.5	0.0	0.00						交差点
NO.21			8.5	0.00	0.00	0.0				(車道部)
	+	1.3	1.3	0.00	0.00	0.0				
			0.0							交差点
	+	1.8	0.5							(歩道部)
	+	3.2	1.4							
計			65.0			10.8			0.0	

車道舗装工

右側

測点			区間距離	表層			路盤			歩道舗装区分
				施工幅	平均	面積	施工幅	平均	面積	
			m	m	m	m2	m	m	m2	
NO.11	+	13.7	0.0	1.13			1.13			交差点
NO.12			6.3	1.13	1.13	7.1	1.13	1.13	7.1	
	+	4.8	4.8	1.13	1.13	5.4	1.13	1.13	5.4	
			0.0	0.50			0.30			標準
BC.1			9.6	0.50	0.50	4.8	0.30	0.30	2.9	
NO.13			5.6	0.50	0.50	2.8	0.30	0.30	1.7	
NO.14			20.0	0.50	0.50	10.0	0.30	0.30	6.0	
	+	9.8	9.8	0.50	0.50	4.9	0.30	0.30	2.9	
			0.0	0.50			0.30			乗入3種
	+	16.5	6.7	1.36	0.93	6.2	0.30	0.30	2.0	
NO.14	+	16.5	0.0	1.36			0.30			標準
NO.15			3.5	1.36	1.36	4.8	0.30	0.30	1.1	
NO.16			20.0	0.50	0.93	18.6	0.30	0.30	6.0	
	+	0.1	0.1	0.50	0.50	0.1	0.30	0.30	0.0	
			0.0	0.50			0.30			乗入3種
	+	4.5	4.4	0.50	0.50	2.2	0.30	0.30	1.3	
			0.0	0.50			0.30			標準
	+	6.6	2.1	0.50	0.50	1.1	0.30	0.30	0.6	
	+	18.7	12.1	0.50	0.50	6.1	0.30	0.30	3.6	
			0.0	0.50			0.30			乗入3種
NO.17			1.3	0.50	0.50	0.7	0.30	0.30	0.4	新設
	+	2.8	2.8	0.50	0.50	1.4	0.30	0.30	0.8	
			0.0	0.50			0.30			標準
	+	18.4	15.6	0.50	0.50	7.8	0.30	0.30	4.7	
			0.0	0.50			0.30			乗入3種
NO.18			1.6	0.50	0.50	0.8	0.30	0.30	0.5	
	+	5.2	5.2	0.50	0.50	2.6	0.30	0.30	1.6	
			0.0	0.50			0.30			標準
NO.19			14.8	0.50	0.50	7.4	0.30	0.30	4.4	
	+	6.9	6.9	0.50	0.50	3.5	0.30	0.30	2.1	
			0.0	0.50			0.30			乗入3種
	+	11.8	4.9	0.50	0.50	2.5	0.30	0.30	1.5	
			0.0	0.50			0.30			標準
NO.20			8.2	0.50	0.50	4.1	0.30	0.30	2.5	
	+	1.4	1.4	0.50	0.50	0.7	0.30	0.30	0.4	
計			167.7			105.6			59.5	

車道舗装工

右側

測点			区間距離	不陸整正						歩道 舗装区分
				施工幅	平均	面積	施工幅	平均	面積	
			m	m	m	m2	m	m	m2	
NO.11	+	13.7	0.0							交差点
NO.12			6.3							
	+	4.8	4.8							
			0.0	0.20						標準
BC.1			9.6	0.20	0.20	1.9				
NO.13			5.6	0.20	0.20	1.1				
NO.14			20.0	0.20	0.20	4.0				
	+	9.8	9.8	0.20	0.20	2.0				
			0.0	0.20						乗入3種
	+	16.5	6.7	1.06	0.63	4.2				
NO.14	+	16.5	0.0	1.06						標準
NO.15			3.5	1.06	1.06	3.7				
NO.16			20.0	0.20	0.63	12.6				
	+	0.1	0.1	0.20	0.20	0.0				
			0.0	0.20						乗入3種
	+	4.5	4.4	0.20	0.20	0.9				
			0.0	0.20						標準
	+	6.6	2.1	0.20	0.20	0.4				
	+	18.7	12.1	0.20	0.20	2.4				
			0.0	0.20						乗入3種
NO.17			1.3	0.20	0.20	0.3				新設
	+	2.8	2.8	0.20	0.20	0.6				
			0.0	0.20						標準
	+	18.4	15.6	0.20	0.20	3.1				
			0.0	0.20						乗入3種
NO.18			1.6	0.20	0.20	0.3				
	+	5.2	5.2	0.20	0.20	1.0				
			0.0	0.20						標準
NO.19			14.8	0.20	0.20	3.0				
	+	6.9	6.9	0.20	0.20	1.4				
			0.0	0.20						乗入3種
	+	11.8	4.9	0.20	0.20	1.0				
			0.0	0.20						標準
NO.20			8.2	0.20	0.20	1.6				
	+	1.4	1.4	0.20	0.20	0.3				
計			167.7			45.8			0.0	

歩道舗装工(標準)

左側

測点			区間距離	表層			路盤			歩道舗装区分
				施工幅	平均	面積	施工幅	平均	面積	
			m	m	m	m2	m	m	m2	
NO.12	+	5.3	0.0	0.50			0.30			標準
BC.1			9.1	0.50	0.50	4.6	0.30	0.30	2.7	
NO.13			5.6	0.50	0.50	2.8	0.30	0.30	1.7	
	+	1.2	1.2	0.50	0.50	0.6	0.30	0.30	0.4	
			0.0							乗入3種
	+	5.5	4.3							
			0.0	0.50			0.30			標準
	+	10.9	5.4	0.50	0.50	2.7	0.30	0.30	1.6	
			0.0							乗入3種
	+	19.2	8.3							
			0.0	0.50			0.30			標準
NO.14			0.8	0.50	0.50	0.4	0.30	0.30	0.2	
	+	3.5	3.5	0.50	0.50	1.8	0.30	0.30	1.1	
			0.0							乗入3種
	+	12.4	8.9							
			0.0	0.50			0.30			標準
	+	17.8	5.4	0.50	0.50	2.7	0.30	0.30	1.6	
			0.0							乗入2種
	+	18.6	0.8							
NO.20	+	11.5	0.0							交差点
NO.21			8.5							(車道部)
	+	1.3	1.3							
			0.0	1.08			1.08			交差点
	+	1.8	0.5	1.08	1.08	0.5	1.08	1.08	0.5	(歩道部)
	+	3.2	1.4	1.08	1.08	1.5	1.08	1.08	1.5	
計			65.0			17.6			11.3	

歩道舗装工(標準)

左側

測点			区間距離	不陸整正						歩道 舗装区分
				施工幅	平均	面積	施工幅	平均	面積	
			m	m	m	m2	m	m	m2	
NO.12	+	5.3	0.0	0.20						標準
BC.1			9.1	0.20	0.20	1.8				
NO.13			5.6	0.20	0.20	1.1				
	+	1.2	1.2	0.20	0.20	0.2				
			0.0							乗入3種
	+	5.5	4.3							
			0.0	0.20						標準
	+	10.9	5.4	0.20	0.20	1.1				
			0.0							乗入3種
	+	19.2	8.3							
			0.0	0.20						標準
NO.14			0.8	0.20	0.20	0.2				
	+	3.5	3.5	0.20	0.20	0.7				
			0.0							乗入3種
	+	12.4	8.9							
			0.0	0.20						標準
	+	17.8	5.4	0.20	0.20	1.1				
			0.0							乗入2種
	+	18.6	0.8							
NO.20	+	11.5	0.0							交差点
NO.21			8.5							(車道部)
	+	1.3	1.3							
			0.0							交差点
	+	1.8	0.5							(歩道部)
	+	3.2	1.4							
計			65.0			6.2			0.0	

歩道舗装工(標準)

右側

測点			区間距離	表層			路盤			歩道舗装区分
				施工幅	平均	面積	施工幅	平均	面積	
			m	m	m	m2	m	m	m2	
NO.11	+	13.7	0.0							交差点
NO.12			6.3							
	+	4.8	4.8							
			0.0	2.33			2.33			標準
BC.1			9.6	2.33	2.33	22.4	2.33	2.33	22.4	
NO.13			5.6	0.50	1.42	8.0	0.30	1.32	7.4	
NO.14			20.0	0.50	0.50	10.0	0.30	0.30	6.0	
	+	9.8	9.8	0.50	0.50	4.9	0.30	0.30	2.9	
			0.0							乗入3種
	+	16.5	6.7							
NO.14	+	16.5	0.0	2.28			2.28			標準
NO.15			3.5	2.28	2.28	8.0	2.28	2.28	8.0	
NO.16			20.0	0.50	1.39	27.8	0.30	1.29	25.8	
	+	0.1	0.1	0.50	0.50	0.1	0.30	0.30	0.0	
			0.0							乗入3種
	+	4.5	4.4							
			0.0	0.50			0.30			標準
	+	6.6	2.1	0.50	0.50	1.1	0.30	0.30	0.6	
	+	18.7	12.1	0.50	0.50	6.1	0.30	0.30	3.6	
			0.0							乗入3種
NO.17			1.3							新設
	+	2.8	2.8							
			0.0	0.50			0.30			標準
	+	18.4	15.6	0.50	0.50	7.8	0.30	0.30	4.7	
			0.0							乗入3種
NO.18			1.6							
	+	5.2	5.2							
			0.0	0.50			0.30			標準
NO.19			14.8	0.50	0.50	7.4	0.30	0.30	4.4	
	+	6.9	6.9	0.50	0.50	3.5	0.30	0.30	2.1	
			0.0							乗入3種
	+	11.8	4.9							
			0.0	0.50			0.30			標準
NO.20			8.2	0.50	0.50	4.1	0.30	0.30	2.5	
	+	1.4	1.4	0.50	0.50	0.7	0.30	0.30	0.4	
計			167.7			111.9			90.8	

歩道舗装工(標準)

右側

測点			区間距離	不陸整正						歩道舗装区分
				施工幅	平均	面積	施工幅	平均	面積	
			m	m	m	m2	m	m	m2	
NO.11	+	13.7	0.0							交差点
NO.12			6.3							
	+	4.8	4.8							
			0.0							標準
BC.1			9.6							
NO.13			5.6	0.20	0.10	0.6				
NO.14			20.0	0.20	0.20	4.0				
	+	9.8	9.8	0.20	0.20	2.0				
			0.0							乗入3種
	+	16.5	6.7							
NO.14	+	16.5	0.0							標準
NO.15			3.5							
NO.16			20.0	0.20	0.10	2.0				
	+	0.1	0.1	0.20	0.20	0.0				
			0.0							乗入3種
	+	4.5	4.4							
			0.0	0.20						標準
	+	6.6	2.1	0.20	0.20	0.4				
	+	18.7	12.1	0.20	0.20	2.4				
			0.0							乗入3種
NO.17			1.3							新設
	+	2.8	2.8							
			0.0	0.20						標準
	+	18.4	15.6	0.20	0.20	3.1				
			0.0							乗入3種
NO.18			1.6							
	+	5.2	5.2							
			0.0	0.20						標準
NO.19			14.8	0.20	0.20	3.0				
	+	6.9	6.9	0.20	0.20	1.4				
			0.0							乗入3種
	+	11.8	4.9							
			0.0	0.20						標準
NO.20			8.2	0.20	0.20	1.6				
	+	1.4	1.4	0.20	0.20	0.3				
計			167.7			20.8			0.0	

歩道舗装工(乗入2種)

左側

測点			区間距離	表層			路盤			歩道 舗装区分
				施工幅	平均	面積	施工幅	平均	面積	
			m	m	m	m2	m	m	m2	
NO.12	+	5.3	0.0							標準
BC.1			9.1							
NO.13			5.6							
	+	1.2	1.2							
			0.0							乗入3種
	+	5.5	4.3							
			0.0							標準
	+	10.9	5.4							
			0.0							乗入3種
	+	19.2	8.3							
			0.0							標準
NO.14			0.8							
	+	3.5	3.5							
			0.0							乗入3種
	+	12.4	8.9							
			0.0							標準
	+	17.8	5.4							
			0.0	0.50			0.30			乗入2種
	+	18.6	0.8	0.50	0.50	0.4	0.30	0.30	0.2	
NO.20	+	11.5	0.0							交差点
NO.21			8.5							(車道部)
	+	1.3	1.3							
			0.0							交差点
	+	1.8	0.5							(歩道部)
	+	3.2	1.4							
計			65.0			0.4			0.2	

歩道舗装工(乗入2種)

左側

測点			区間距離	不陸整正						歩道 舗装区分
				施工幅	平均	面積	施工幅	平均	面積	
			m	m	m	m2	m	m	m2	
NO.12	+	5.3	0.0							標準
BC.1			9.1							
NO.13			5.6							
	+	1.2	1.2							
			0.0							乗入3種
	+	5.5	4.3							
			0.0							標準
	+	10.9	5.4							
			0.0							乗入3種
	+	19.2	8.3							
			0.0							標準
NO.14			0.8							
	+	3.5	3.5							
			0.0							乗入3種
	+	12.4	8.9							
			0.0							標準
	+	17.8	5.4							
			0.0	0.20						乗入2種
	+	18.6	0.8	0.20	0.20	0.2				
NO.20	+	11.5	0.0							交差点
NO.21			8.5							(車道部)
	+	1.3	1.3							
			0.0							交差点
	+	1.8	0.5							(歩道部)
	+	3.2	1.4							
計			65.0			0.2			0.0	

歩道舗装工(乗入3種)

左側

測点			区間距離	表層			路盤			歩道舗装区分
				施工幅	平均	面積	施工幅	平均	面積	
			m	m	m	m2	m	m	m2	
NO.12	+	5.3	0.0							標準
BC.1			9.1							
NO.13			5.6							
	+	1.2	1.2							
			0.0	0.50			0.30			乗入3種
	+	5.5	4.3	0.50	0.50	2.2	0.30	0.30	1.3	
			0.0							標準
	+	10.9	5.4							
			0.0	0.50			0.30			乗入3種
	+	19.2	8.3	0.50	0.50	4.2	0.30	0.30	2.5	
			0.0							標準
NO.14			0.8							
	+	3.5	3.5							
			0.0	0.50			0.30			乗入3種
	+	12.4	8.9	0.50	0.50	4.5	0.30	0.30	2.7	
			0.0							標準
	+	17.8	5.4							
			0.0							乗入2種
	+	18.6	0.8							
NO.20	+	11.5	0.0							交差点
NO.21			8.5							(車道部)
	+	1.3	1.3							
			0.0							交差点
	+	1.8	0.5							(歩道部)
	+	3.2	1.4							
計			65.0			10.9			6.5	

歩道舗装工(乗入3種)

左側

測点			区間距離	不陸整正						歩道 舗装区分
				施工幅	平均	面積	施工幅	平均	面積	
			m	m	m	m2	m	m	m2	
NO.12	+	5.3	0.0							標準
BC.1			9.1							
NO.13			5.6							
	+	1.2	1.2							
			0.0	0.20						乗入3種
	+	5.5	4.3	0.20	0.20	0.9				
			0.0							標準
	+	10.9	5.4							
			0.0	0.20						乗入3種
	+	19.2	8.3	0.20	0.20	1.7				
			0.0							標準
NO.14			0.8							
	+	3.5	3.5							
			0.0	0.20						乗入3種
	+	12.4	8.9	0.20	0.20	1.8				
			0.0							標準
	+	17.8	5.4							
			0.0							乗入2種
	+	18.6	0.8							
NO.20	+	11.5	0.0							交差点
NO.21			8.5							(車道部)
	+	1.3	1.3							
			0.0							交差点
	+	1.8	0.5							(歩道部)
	+	3.2	1.4							
計			65.0			4.4			0.0	

歩道舗装工(乗入3種)

右側

測点			区間距離	表層			路盤			歩道舗装区分
				施工幅	平均	面積	施工幅	平均	面積	
			m	m	m	m2	m	m	m2	
NO.11	+	13.7	0.0							交差点
NO.12			6.3							
	+	4.8	4.8							
			0.0							標準
BC.1			9.6							
NO.13			5.6							
NO.14			20.0							
	+	9.8	9.8							
			0.0	0.50			0.30			乗入3種
	+	16.5	6.7	0.50	0.50	3.4	0.30	0.30	2.0	
NO.14	+	16.5	0.0							標準
NO.15			3.5							
NO.16			20.0							
	+	0.1	0.1							
			0.0	0.50			0.30			乗入3種
	+	4.5	4.4	0.50	0.50	2.2	0.30	0.30	1.3	
			0.0							標準
	+	6.6	2.1							
	+	18.7	12.1							
			0.0	【別途計上】						乗入3種
NO.17			1.3							新設
	+	2.8	2.8							
			0.0							標準
	+	18.4	15.6							
			0.0	0.50			0.30			乗入3種
NO.18			1.6	0.50	0.50	0.8	0.30	0.30	0.5	
	+	5.2	5.2	0.50	0.50	2.6	0.30	0.30	1.6	
			0.0							標準
NO.19			14.8							
	+	6.9	6.9							
			0.0	0.50			0.30			乗入3種
	+	11.8	4.9	0.50	0.50	2.5	0.30	0.30	1.5	
			0.0							標準
NO.20			8.2							
	+	1.4	1.4							
計			167.7			11.5			6.9	

歩道舗装工(乗入3種)

右側

測点			区間距離	不陸整正						歩道舗装区分
				施工幅	平均	面積	施工幅	平均	面積	
			m	m	m	m2	m	m	m2	
NO.11	+	13.7	0.0							交差点
NO.12			6.3							
	+	4.8	4.8							
			0.0							標準
BC.1			9.6							
NO.13			5.6							
NO.14			20.0							
	+	9.8	9.8							
			0.0	0.20						乗入3種
	+	16.5	6.7	0.20	0.20	1.3				
NO.14	+	16.5	0.0							標準
NO.15			3.5							
NO.16			20.0							
	+	0.1	0.1							
			0.0	0.50						乗入3種
	+	4.5	4.4	0.50	0.50	2.2				
			0.0							標準
	+	6.6	2.1							
	+	18.7	12.1							
			0.0							乗入3種
NO.17			1.3							新設
	+	2.8	2.8							
			0.0							標準
	+	18.4	15.6							
			0.0	0.20						乗入3種
NO.18			1.6	0.20	0.20	0.3				
	+	5.2	5.2	0.20	0.20	1.0				
			0.0							標準
NO.19			14.8							
	+	6.9	6.9							
			0.0	0.20						乗入3種
	+	11.8	4.9	0.20	0.20	1.0				
			0.0							標準
NO.20			8.2							
	+	1.4	1.4							
計			167.7			5.8			0.0	

歩道舗装工(乗入3種) 新設部 計算書

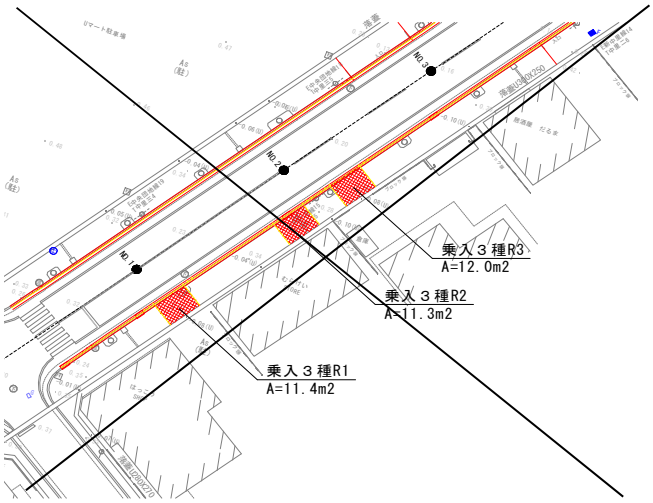

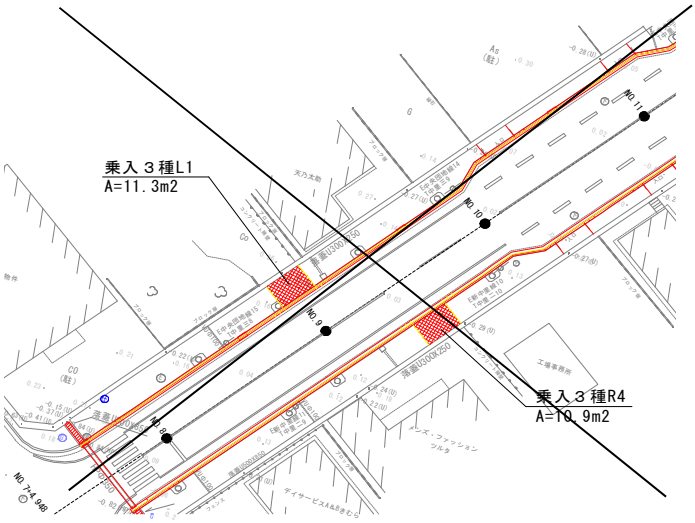

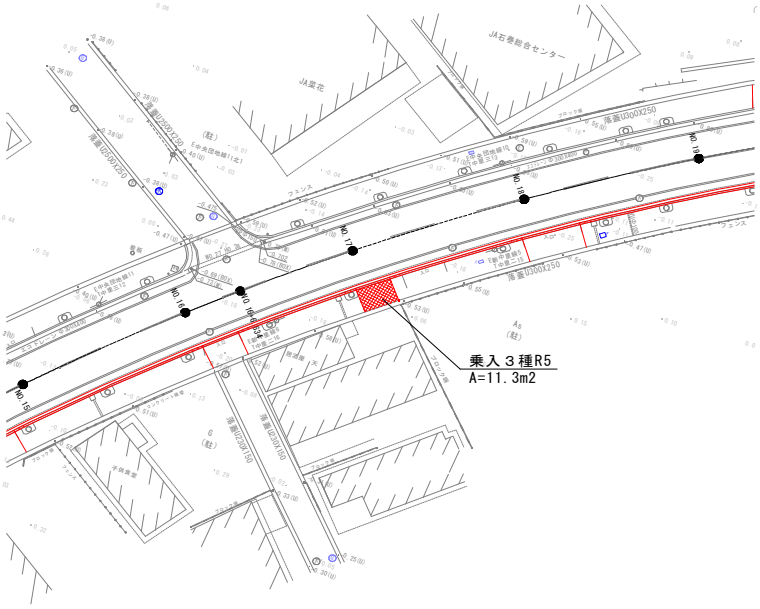

表層							計
	L1						
	~~11.3~~						0
	R1	R2	R3	R4	R5		
	~~11.4~~	~~11.3~~	~~12.0~~	~~10.9~~	11.3		11.3
表層　計							11.3

路盤							計
	L1						
	~~11.3~~						0
	R1	R2	R3	R4	R5		
	~~11.4~~	~~11.3~~	~~12.0~~	~~10.9~~	11.3		11.3
路盤　計							11.3

§ 5.　　縁石工

縁石工数量集計書

種別	細別	規格	単位	数量
縁石工				
歩車道境界ブロック工	歩車道境界ブロック	標準部	m	132.1
		乗入部	m	49.2
		横断部	m	4.5
		すり付け	m	22.8
街渠復旧工	縁石工M3復旧		m	3.6
基面整正			m2	1.5

縁石工延長調書

工種	左側		右側		単位	計
	算式	延長・箇所	算式	延長・箇所		延長・箇所
歩車道境界ブロック(標準)	9.2+3.1+1.9+3.1	17.3	42.1+20.9 +11.6+13.0+19.0+8.2	114.8	m	132.1
歩車道境界ブロック(乗入)	4.3+8.5+9.1+0.8	22.7	6.6+4.3+4.0+6.7+4.9	26.5	m	49.2
歩車道境界ブロック(横断)	4.5	4.5			m	4.5
歩車道境界ブロック(すり付け)	1.2+1.2+1.2 +1.2+1.2+1.2+1.2+1.2	9.6	1.2 +1.2+1.2+1.2+1.2+1.2 +1.2+1.2+1.2+1.2+1.2	13.2	m	22.8
縁石工M3復旧			1.8+1.8	3.6	m	3.6

縁石工　敷モルタル　基面整正　集計書

工種	延長・箇所	敷モルタル		基面整正	
		単位数量	数量（m2）	単位数量	数量（m2）
歩車道境界ブロック(標準)	132.1	0.205	27.1		
歩車道境界ブロック(乗入)	49.2	0.210	10.3		
歩車道境界ブロック(横断)	4.5	0.210	0.9		
歩車道境界ブロック(すり付け)	22.8	0.210	4.8		
縁石工M3復旧	3.6	0.210	0.8	0.410	1.5
計			43.9		1.5

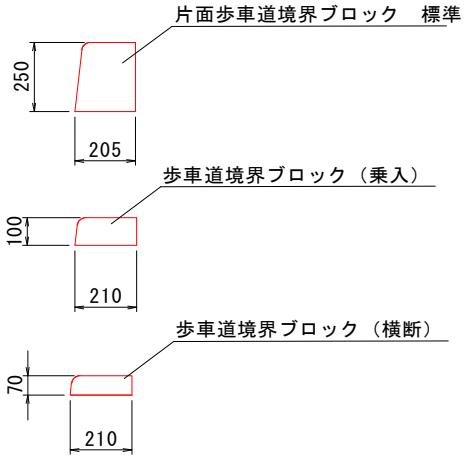

※すりつけ部のモルタル幅は210とする

算式根拠となる構造図		
名　　称	縁石工M3復旧	10m当り数量

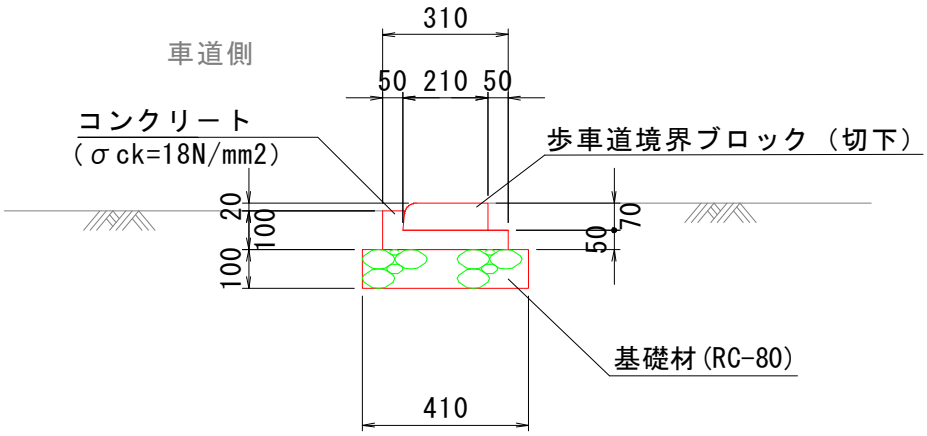

※基礎材はRC-40に変更

項　目	規格･寸法	計　算　式	単位	数　量
歩車道境界ブロック	切下げ	10.00/0.605	個	16.5
敷モルタル	1:3	0.21×10.00	m^2	2.10
コンクリート	σck=18N/mm2	(0.10×0.05+0.26×0.05)×10.0	m^3	0.18
型　枠	小型構造物	(0.10+0.05)×10.00	m^2	1.50
基礎材	RC-40 t=100	0.41×10.00	m^2	4.1
基面整正		0.41×10.00	m^2	4.1

§ 6.　構造物撤去工

構造物撤去工数量集計書

種別	細別	規格	単位	数量
撤去工				
構造物取壊し工	コンクリート構造物取壊し	無筋構造物	m3	28.6
	舗装版切断工	アスファルト　t=3cm	m	232.7
		アスファルト　t=5cm	m	232.7
	舗装版破砕工	アスファルト　t=3cm	m2	175.1
		アスファルト　t=5cm	m2	97.7
運搬処理工	コンクリート	無筋	m3	28.6
	アスファルト		m3	10.1
管材処分	VUφ100撤去		m	2.8
	VUφ150撤去		m	15.4

構造物撤去工計算書

種別・細別	数量区分	横断計測		構造物	単位	数量
		左側	右側			
コンクリート構造物取壊し						
構造物取壊し	無筋構造物	7.4	21.2		m3	28.6
舗装版切断工						
舗装版切断工	アスファルト　t=3cm	65.0	167.7		m	232.7
	アスファルト　t=5cm	65.0	167.7		m	232.7
舗装版破砕工						
舗装版破砕工	アスファルト t=3cm	31.5	143.6		m2	175.1
	アスファルト t=5cm	21.2	76.5		m2	97.7
運搬処理工						
コンクリート	無筋				m3	28.6
アスファルト		175.1*0.03+97.7*0.05			m3	10.1

構造物撤去工延長調書

工種	左側		右側		単位	計
	算式	延長・箇所	算式	延長・箇所		延長・箇所
VUφ100撤去			2.8	2.8	m	2.8
VUφ150撤去	2.2+2.2	4.4	2.2+2.2+2.2+2.2+2.2	11	m	15.4

As舗装撤去

左側

測点			区間距離	車道部 t=5cm			歩道部 t=3cm			歩道舗装区分
				施工幅	平均	面積	施工幅	平均	面積	
			m	m	m	m2	m	m	m2	
NO.12	+	5.3	0.0	0.19			0.56			標準
BC.1			9.1	0.19	0.19	1.7	0.56	0.56	5.1	
NO.13			5.6	0.19	0.19	1.1	0.55	0.56	3.1	
	+	1.2	1.2	0.19	0.19	0.2	0.55	0.55	0.7	
			0.0	0.19			0.55			乗入3種
	+	5.5	4.3	0.19	0.19	0.8	0.55	0.55	2.4	
			0.0	0.19			0.55			標準
	+	10.9	5.4	0.19	0.19	1.0	0.55	0.55	3.0	
			0.0	0.21			0.55			乗入3種
	+	19.2	8.3	0.21	0.21	1.7	0.55	0.55	4.6	
			0.0	0.21			0.55			標準
NO.14			0.8	0.21	0.21	0.2	0.55	0.55	0.4	
	+	3.5	3.5	0.21	0.21	0.7	0.55	0.55	1.9	
			0.0	0.21			0.55			乗入3種
	+	12.4	8.9	0.21	0.21	1.9	0.55	0.55	4.9	
			0.0	0.21			0.55			標準
	+	17.8	5.4	0.21	0.21	1.1	0.55	0.55	3.0	
			0.0	0.21			0.55			乗入2種
	+	18.6	0.8	0.21	0.21	0.2	0.55	0.55	0.4	
NO.20	+	11.5	0.0	1.08						交差点
NO.21			8.5	1.08	1.08	9.2				(車道部)
	+	1.3	1.3	1.08	1.08	1.4				
			0.0				1.08			交差点
	+	1.8	0.5				1.08	1.08	0.5	(歩道部)
	+	3.2	1.4				1.08	1.08	1.5	
計			65.0			21.2			31.5	

舗装版切断	65.0 m

As舗装撤去

右側

測点			区間距離	車道部 t=5cm			歩道部 t=3cm			歩道舗装区分
				施工幅	平均	面積	施工幅	平均	面積	
			m	m	m	m2	m	m	m2	
NO.11	+	13.7	0.0	1.13						交差点
NO.12			6.3	1.13	1.13	7.1				
	+	4.8	4.8	1.13	1.13	5.4				
			0.0	0.32			2.38			標準
BC.1			9.6	0.32	0.32	3.1	2.38	2.38	22.8	
NO.13			5.6	0.32	0.32	1.8	0.57	1.48	8.3	
NO.14			20.0	0.32	0.32	6.4	0.57	0.57	11.4	
	+	9.8	9.8	0.32	0.32	3.1	0.57	0.57	5.6	
			0.0	0.32			0.57			乗入3種
	+	16.5	6.7	1.18	0.75	5.0	2.35	1.46	9.8	
NO.14	+	16.5	0.0	1.18			2.35			標準
NO.15			3.5	1.18	1.18	4.1	2.35	2.35	8.2	
NO.16			20.0	0.30	0.74	14.8	0.55	1.45	29.0	
	+	0.1	0.1	0.30	0.30	0.0	0.55	0.55	0.1	
			0.0	0.30			0.55			乗入3種
	+	4.5	4.4	0.30	0.30	1.3	0.55	0.55	2.4	
			0.0	0.30			0.55			標準
	+	6.6	2.1	0.33	0.32	0.7	0.57	0.56	1.2	
	+	18.7	12.1	0.33	0.33	4.0	0.57	0.57	6.9	
			0.0	0.34			0.77			乗入3種
NO.17			1.3	0.34	0.34	0.4	0.77	0.77	1.0	新設
	+	2.8	2.8	0.34	0.34	1.0	0.77	0.77	2.2	
			0.0	0.34			0.77			標準
	+	18.4	15.6	0.30	0.32	5.0	0.57	0.67	10.5	
			0.0	0.30			0.57			乗入3種
NO.18			1.6	0.30	0.30	0.5	0.57	0.57	0.9	
	+	5.2	5.2	0.30	0.30	1.6	0.57	0.57	3.0	
			0.0	0.30			0.57			標準
NO.19			14.8	0.32	0.31	4.6	0.56	0.57	8.4	
	+	6.9	6.9	0.32	0.32	2.2	0.56	0.56	3.9	
			0.0	0.32			0.56			乗入3種
	+	11.8	4.9	0.32	0.32	1.6	0.56	0.56	2.7	
			0.0	0.29			0.55			標準
NO.20			8.2	0.29	0.29	2.4	0.55	0.55	4.5	
	+	1.4	1.4	0.29	0.29	0.4	0.55	0.55	0.8	
計			167.7			76.5			143.6	

舗装版切断	167.7 m

構造物撤去

左側

測点			区間距離	Co撤去						歩道 舗装区分
				面積	平均	体積	面積	平均	体積	
			m	m2	m2	m3	m2	m2	m3	
NO.10			0.0	0.14						乗入3種
	+	18.8	0.0	0.14	0.14	0.0				
			0.0	0.13						標準
NO.12	+	5.3	0.0	0.14						標準
BC.1			9.1	0.14	0.14	1.3				
NO.13			5.6	0.14	0.14	0.8				
	+	1.2	1.2	0.14	0.14	0.2				
			0.0	0.14						乗入3種
	+	5.5	4.3	0.14	0.14	0.6				
			0.0	0.14						標準
	+	10.9	5.4	0.14	0.14	0.8				
			0.0	0.13						乗入3種
	+	19.2	8.3	0.13	0.13	1.1				
			0.0	0.13						標準
NO.14			0.8	0.13	0.13	0.1				
	+	3.5	3.5	0.13	0.13	0.5				
			0.0	0.13						乗入3種
	+	12.4	8.9	0.13	0.13	1.2				
			0.0	0.13						標準
	+	17.8	5.4	0.13	0.13	0.7				
			0.0	0.13						乗入2種
	+	18.6	0.8	0.13	0.13	0.1				
NO.20	+	11.5	0.0							交差点
NO.21			8.5							(車道部)
	+	1.3	1.3							
			0.0							交差点
	+	1.8	0.5							(歩道部)
	+	3.2	1.4							
計			65.0			7.4				

構造物撤去

右側

測点			区間距離	Co撤去						歩道 舗装区分
				面積	平均	体積	面積	平均	体積	
			m	m2	m2	m3	m2	m2	m3	
NO.11	+	13.7	0.0	0.00						交差点
NO.12			6.3	0.00	0.00	0.0				
	+	4.8	4.8	0.00	0.00	0.0				
			0.0	0.12						標準
BC.1			9.6	0.12	0.12	1.2				
NO.13			5.6	0.12	0.12	0.7				
NO.14			20.0	0.14	0.13	2.6				
	+	9.8	9.8	0.14	0.14	1.4				
			0.0	0.14						乗入3種
	+	16.5	6.7	0.14	0.14	0.9				
NO.14	+	16.5	0.0	0.14						標準
NO.15			3.5	0.14	0.14	0.5				
NO.16			20.0	0.12	0.13	2.6				
	+	0.1	0.1	0.12	0.12	0.0				
			0.0	0.12						乗入3種
	+	4.5	4.4	0.12	0.12	0.5				
			0.0	0.12						標準
	+	6.6	2.1	0.13	0.13	0.3				
	+	18.7	12.1	0.13	0.13	1.6				
			0.0	0.15						乗入3種
NO.17			1.3	0.15	0.15	0.2				新設
	+	2.8	2.8	0.15	0.15	0.4				
			0.0	0.15						標準
	+	18.4	15.6	0.13	0.14	2.2				
			0.0	0.13						乗入3種
NO.18			1.6	0.13	0.13	0.2				
	+	5.2	5.2	0.13	0.13	0.7				
			0.0	0.13						標準
NO.19			14.8	0.14	0.14	2.1				
	+	6.9	6.9	0.14	0.14	1.0				
			0.0	0.14						乗入3種
	+	11.8	4.9	0.14	0.14	0.7				
			0.0	0.15						標準
NO.20			8.2	0.15	0.15	1.2				
	+	1.4	1.4	0.15	0.15	0.2				
計			167.7			21.2				